Կադաստրի
կոմիտե

ՀԱՇՎԱՌՄԱՆ (ՉԱՓԱԳՐՄԱՆ) ՏՎՅԱԼՆԵՐԻ ՄՈՒՏՔԱԳՐՄԱՆ ՏԵՂԵԿԱՆՔ

1. Սեփականատեր(ա.ա.հ)
Հայաստանի Հանրապետություն

2. Հասցե
Մարզ Շիրակ, համայնք Աշոցք, գյուղ Բավրա, Գյումրի-Նինոծմինդա խճուղի 63/4 վարչական շենք

3. Հիմնական միավոր
Շիրակի մարզ, Աշոցք համայնք, գ.Բավրա Գյումրի-Նինոծմինդա մայրուղի 63-4 5.2 տրամադրվող տարածք

4.Չափագրված հողամասի
Կադաստրային ծածկագիր-

5. Որակավորում ունեցող անձ(ա.ա.հ)
ՎԱՂԻՆԱԿ ՀՈՎՀԱՆՆԻՍՅԱՆ ԱԾՈՏԻ

6. Որակավորման վկայականի համար, տրման ամիս, ամսաթիվ
0323 2014-02-26

7. Չափագրման տվյալների մուտքագրման ծածկագիր
2026HEXW6R

8. Մուտքագրման ամիս, ամսաթիվ
2026-06-02 13:18:27

9. Ձեռքբերված քարտեզի հատվածի ծածկագրեր

ՇԻՆՈՒԹՅՈՒՆՆԵՐԻ ՀԱՏԱԿԱԳԻԾ

Էջ 3

Շիրակ, Աշոցք, գ. Բավրա Գյումրի-Նինոծմինդա մայրուղի 63-4

Մարզ, համայնք, հասցե

Վարձակալ	Հայաստանի Հանրապետություն
Պատվիրատու	Հայաստանի Հանրապետության պետական եկամուտների կոմիտե

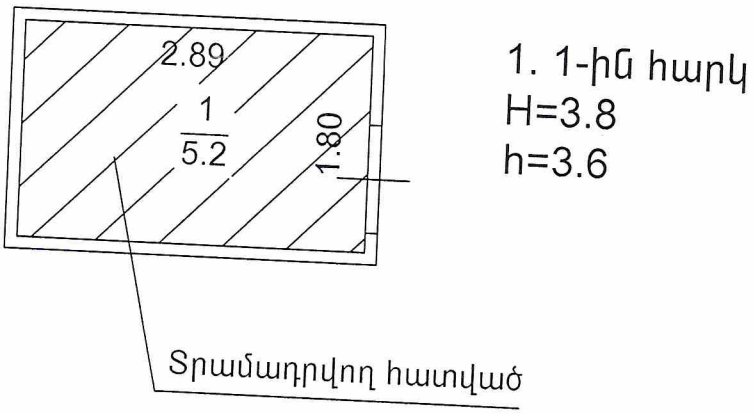

Լրացուցիչ նշումներ. հատակագծում շտրիխով նշված է տրամադրվող հատվածը:

Մասշտաբ 1:100

Որակավորում ունեցող անձ		Վարդան Հովհաննիսյան
Որակավորման վկայականի համարը		0323
Ստորագրություն		
Իրավաբանական անձի անվանումը		Ա/Ձ ՏԱՐՈՆ-ՎԱՐԴԱՆՅԵՆ ԱՐՏՈՒՐԻ
ՀՎՀՀ		67088038
Ստորագրություն		
ամիս ամսաթիվ	չափագրության	12.05.2026թ.
	հատակագծի կազմման	25.05.2026թ.

Կ.Տ.

Հավելված 1.5

ՇԻՆՈՒԹՅՈՒՆՆԵՐԻ ԲՆՈՒԹԱԳԻՐ

Մարզ Շիրակ, համայնք Աշոցք, գյուղ Բավրա, Գյումրի-Նինոծմինդա խճուղի 63/4 վարչական շենք

Մարզ, համայնք, հասցե

Հ/Հ	Կադաստրային ծածկագիր	Գործառնական նշանակություն	Կարգ	Հարկայնություն	Մակերես (քմ)		Բնակարանների քանակը (հատ)	Ընդհանուր մակերեսը (քմ)	Հիմնական գործառնական նշանակություն	Տանիքի նյութ				Ավարտվածության աստիճան				Շինությունների կառուցման նյութի կամ կառուցվածքի տեսակը									Միջհարկային ծածկի նյութ		Արտաքին հարդարումն ըստ կողմերի				
					Օրինական	Ինքնակամ				Թիթեղ	Թերթաքար/ Մոզաիկ/Հիֆեթեր	Մետաղե	Այլ տարրական նյութերից	Ամբողջական	51%-80%	Մինչև 50%	81% և ավելի	Հիմնականում	Հեղուկացված գազ	Էլեկտրաէներգիա	Տուֆ	Գերեվարելիս	Սեղան կամ ոչ կառուցվածքային	Ֆայտ	Մեկ կամ մի քանի տարի	Էտանի կամ ոչ էտանի	Բետոնե	Սվաղված	Շամոտ	Ցեմենտաբետոնե	Սալաքար	Ասբեստոցեմենտ	Ապակեպատ ցանցավոր
1	2	3	4	5	6	7	8	9	10	11	12	13	14	15	16	17	18	19	20	21	22	23	24	25	26	27	28	29	30	31	32	33	34
1	Հասարակական	վարչական շենք	1	2	5.20		3.60	18.72	ըստ կադ. գործի								V							V				V		4			

Շինությունների ընդհանուր մակերեսը (քմ)	Այդ թվում	
	Օրինական կառուցված (քմ)	Ինքնակամ կառուցված (քմ)
35	**36**	**37**
5.2	5.2	

Հավելված
Հայաստանի Հանրապետության Կառավարությանն առ
ընթեր անշարժ գույքի կադաստրի պետական կոմիտեի նախագահի
2011թ. հոկտեմբերի 20-ի N 284-Ն հրամանի

ՎԱՐՉԱԿԱՆ ՆՇԱՆԱԿՈՒԹՅԱՆ ՏԱՐԱԾՔԻ ՀԱՏԱԿԱԳԻԾ

Հայաստանի Հանրապետություն
Անուն, ազգանուն

Շիրակ	Աշոցք	Գյուղ Բավրա Գյումրի-Նինոծմինդա մայրուղի 63/4 վարչական շենք
Մարզ	Համայնք	Հասցե

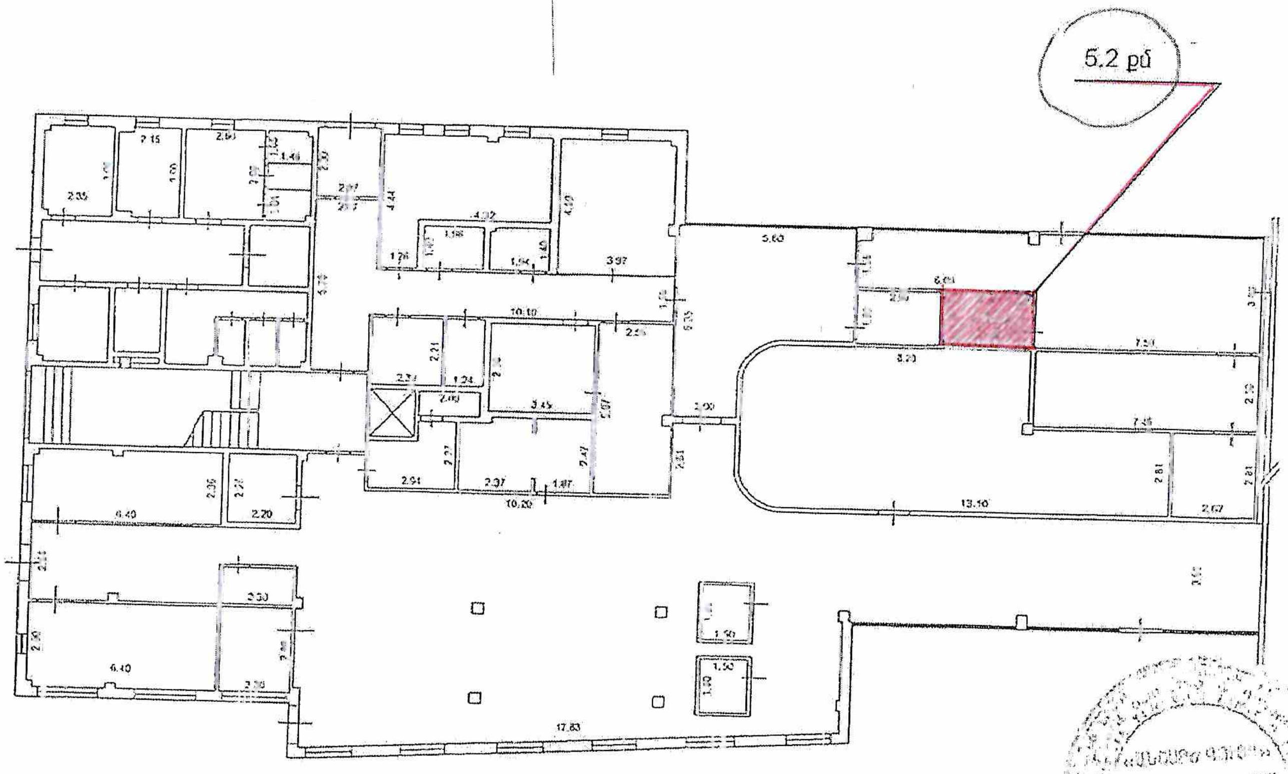

1. 1. Վարչական շենք
H=3.8
h=3.6
D=0.3-0.35
d=0.1-0.35

Կատարող ________ (ստորագրություն) Տիգրան Լոնյան (Անուն, ազգանուն) 12.05.2021թ. (Ամիս, ամսաթիվ)

Որակավորման վկայականի համար 0247 Տրման ամիս, ամսաթիվը 20.12.2012թ.

<<ԱՆՇԱՐԺ ԳՈՒՅՔ>> ՍՊԸ
Կ. Տ.

Կադաստրի
կոմիտե

ՀԱՇՎԱՌՄԱՆ (ՉԱՓԱԳՐՄԱՆ) ՏՎՅԱԼՆԵՐԻ ՄՈՒՏՔԱԳՐՄԱՆ ՏԵՂԵԿԱՆՔ

1. Սեփականատեր(ա.ա.հ)
Հայաստանի Հանրապետություն

2. Հասցե
Մարզ Շիրակ, համայնք Աշոցք, գյուղ Բավրա, Գյումրի-Նինոծմինդա խճուղի 63/4 վարչական շենք

3. Հիմնական միավոր
Շիրակի մարզ, Աշոցք համայնք, գ.Բավրա Գյումրի-Նինոծմինդա մայրուղի 63-4 2.8քմ տրամադրվող տարածք

4.Չափագրված հողամասի
Կադաստրային ծածկագիր-

5. Որակավորում ունեցող անձ(ա.ա.հ)
ՎԱՂԻՆԱԿ ՀՈՎՀԱՆՆԻՍՅԱՆ ԱՇՈՏԻ

6. Որակավորման վկայականի համար, տրման ամիս, ամսաթիվ
0323 2014-02-26

7. Չափագրման տվյալների մուտքագրման ծածկագիր
20266AMNBA

8. Մուտքագրման ամիս, ամսաթիվ
2026-06-02 13:23:13

9. Ձեռքբերված քարտեզի հատվածի ծածկագրեր

ՇԻՆՈՒԹՅՈՒՆՆԵՐԻ ՀԱՏԱԿԱԳԻԾ

Ձև 3

Շիրակ, Աշոցք, գ. Բավրա Գյումրի-Նինոծմինդա մայրուղի 63-4

Մարզ, համայնք, հասցե

Վարձակալ	Հայաստանի Հանրապետություն
Պատվիրատու	Հայաստանի Հանրապետության պետական եկամուտների կոմիտե

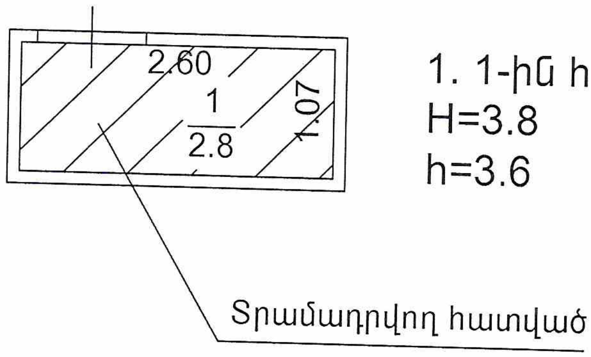

1. 1-ին հարկ
H=3.8
h=3.6

Լրացուցիչ նշումներ. հատակագծում շտրիխով նշված է տրամադրվող հատվածը:

Մասշտաբ 1:100		
Որակավորում ունեցող անձ		Վարդան Հովհաննիսյան
Որակավորման վկայականի համարը		0323
Ստորագրություն		
Իրավաբանական անձի անվանումը		ԱՁ ՏԱՐՈՆ ՎԱՐԴԱՆՅԱՆ ԱՐՏՈՒՐԻ
ՀՎՀՀ		67088636
Ստորագրություն		
ամիս ամսաթիվ	չափագրության	12.05.2026թ.
	հատակագծի կազմման	25.05.2026թ.

Կ.Տ.

Հավելված 1.5

ՇԻՆՈՒԹՅՈՒՆՆԵՐԻ ԲՆՈՒԹԱԳԻՐ

Մարզ Շիրակ, համայնք Աշոցք, գյուղ Բավրա, Գյումրի-Նինոծմինդա խճուղի 63/4 վարչական շենք

Մարզ, համայնք, հասցե

Հ/Հ	Տարածական միավորման անվանում	Գործառնական միավորման անվանում	Հարկ	Հարկայնություն	Մակերես (քմ)		Բարձրություն (մ)	Ծավալ (խմ)	Կառուցման տարեթիվ	Տանիքի նյութ				Ավարտվածության աստիճան				Շինությունների կառուցման նյութի կամ կառուցվածքի տեսակը									Միջհարկային ծածկի նյութ		Արտաքին հարդարումն ըստ կողմերի				
					Օրինական	Ինքնակամ				Թիթեղ	Թերթաքար/Շիֆեր	Մետաղական	Այլ ջրամեկուսացնող նյութ	Ամբողջ	Սինչև 50%	51%-80%	81% և ավելի	Հիմնականորեն, խոշորարկղ	Բազալտ	Տուֆ	Երկաթբետոն	Սեղան կամ սենյակ	Աղյուս կամ մանրաքար	Փայտ	Մետաղ, մետաղական, մետաղական	Մետաղ կամ մետաղ	Երկաթբետոն	Շամոտ	Երկաթբետոն	Ցեմենտ	Ասբեստոցեմենտ	Ապակեպլաստե ցանցաստվար	Ապակեպլաստե ցանցաստվար
1	2	3	4	5	6	7	8	9	10	11	12	13	14	15	16	17	18	19	20	21	22	23	24	25	26	27	28	29	30	31	32	33	34
1	Հասարակական	վարչական շենք	1	2	2.80		3.60	10.08	ըստ կադ. գործի								V						V				V		4			

Շինությունների ընդհանուր մակերեսը (քմ)	Այդ թվում	
	Օրինական կառուցված (քմ)	Ինքնակամ կառուցված (քմ)
35	**36**	**37**
2.8	2.8	

Հավելված
Հայաստանի Հանրապետության կառավարության առընթեր
անշարժ գույքի կադաստրի պետական կոմիտեի նախագահ
2011թ. հոկտեմբերի 20-ի N 284-Ն հրաման

ՎԱՐՉԱԿԱԼՈՒԹՅԱՄԲ ՏՐՎՈՂ ՇԻՆՈՒԹՅՈՒՆՆԵՐԻ ՀԱՏԱԿԱԳԻԾ

Հայաստանի Հանրապետություն
Անուն, ազգանուն

Շիրակ
Մարզ

Աշոցք
Համայնք

Գյուղ Բավրա Գյումրի-Նինոծմիդա մայրուղի 63/4 վարչական շենք
Հասցե

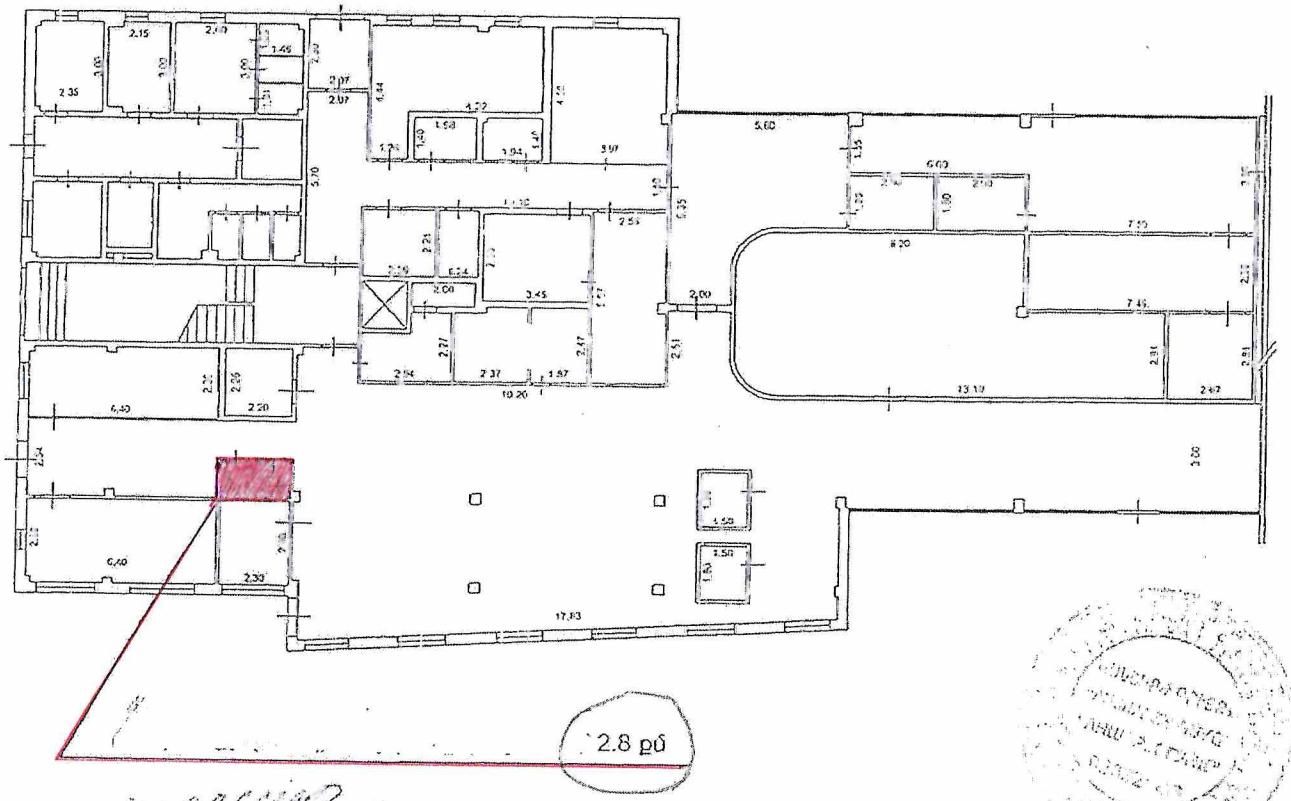

1. 1. Վարչական շենք
H=3.8
h=3.6
D=0.3-0.35
d=0.1-0.35

Կատարող _____ Տիգրան Լևոնյան 12.05.2021թ.
(ստորագրություն) (Անուն, ազգանուն) Ամիս, ամսաթիվ

<<ԱՆՇԱՐԺ ԳՈՒՅՔ>> ՍՊ
Կ. Տ.

Որակավորման վկայականի համարը 0247 տրման ամիս, ամսաթիվը 20.12.2012թ.

Կադաստրի
կոմիտե

ՀԱՇՎԱՌՄԱՆ (ՉԱՓԱԳՐՄԱՆ) ՏՎՅԱԼՆԵՐԻ ՄՈՒՏՔԱԳՐՄԱՆ ՏԵՂԵԿԱՆՔ

1. Սեփականատեր(ա.ա.հ)
Հայաստանի Հանրապետություն

2. Հասցե
Մարզ Շիրակ, համայնք Աշոցք, գյուղ Բավրա, Գյումրի-Նինոծմինդա խճուղի 63/4 վարչական շենք

3. Հիմնական միավոր
Շիրակի մարզ, Աշոցք համայնք, գ.Բավրա Գյումրի-Նինոծմինդա մայրուղի 63-4 արմ մաս վարձակալության առաջարկվող տարածք

4.Չափագրված հողամասի
Կադաստրային ծածկագիր- 08-026-0119-0025

5. Որակավորում ունեցող անձ(ա.ա.հ)
ՎԱՂԻՆԱԿ ՀՈՎՀԱՆՆԻՍՅԱՆ ԱՇՈՏԻ

6. Որակավորման վկայականի համար, տրման ամիս, ամսաթիվ
0323 2014-02-26

7. Չափագրման տվյալների մուտքագրման ծածկագիր
2026RTRTTX

8. Մուտքագրման ամիս, ամսաթիվ
2026-06-02 13:05:01

9. Ձեռքբերված քարտեզի հատվածի ծածկագրեր

Սեփականատեր - Հայաստանի Հանրապետություն	# ՀՈՂԱՄԱՍԻ ՀԱՏԱԿԱԳԻԾ	Չև 1
Պատվիրատու - Հայաստանի Հանրապետության պետական եկամուտների կոմիտե	Շիրակ, Աշոցք, գ. Բավրա Գյումրի-Նինոծմինդա մայրուղի 63-4 /արևմտյան մաս/	Հաստատում եմ ___.___.202_թ.
	Մարզ, համայնք, հասցե	Համայնքի ղեկավար Կ.Տ.
		Կարեն Մանուկյան
	Հողահատկացման հիմքը	անուն, ազգանուն, հայրանուն

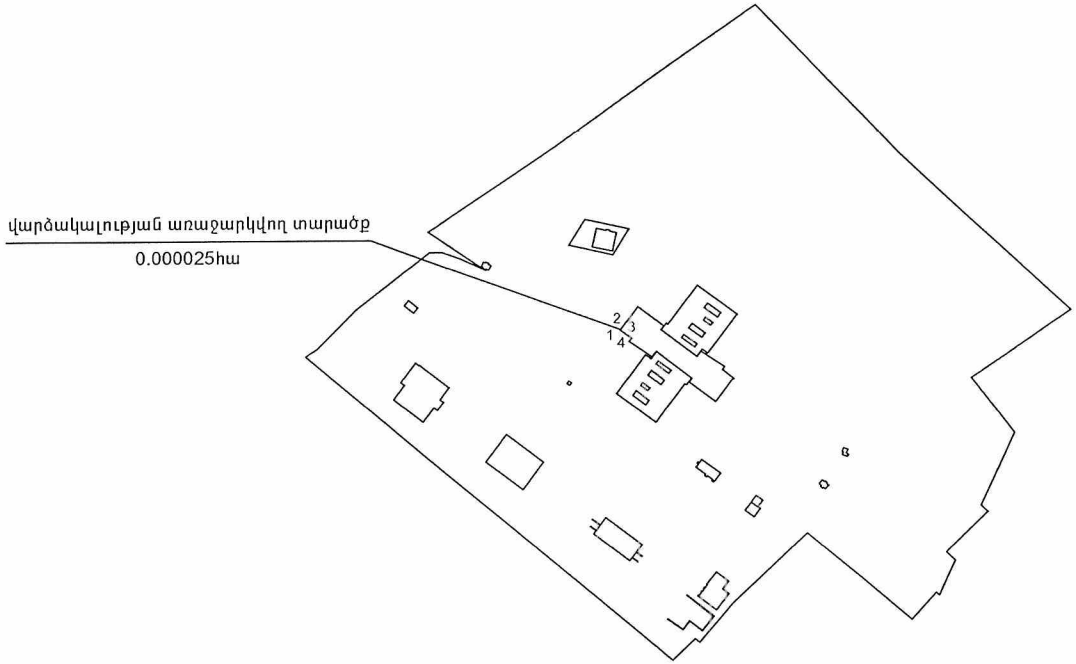

Մակերես հա	0.000025
Ծածկագիր	08-026-0119-0025
Նպատակային նշանակություն	Հատուկ նշանակության
Գործառնական նշանակություն	Հատուկ նշանակության

Լրացուցիչ նշումներ. հատակագծում նշված շինությունները պատվիրատուի պահանջով չեն չափագրվել և փոփոխության չեն ենթարկվել:

Հողամասի

Շրջադարձային (բեկման) կետեր	Կոորդինատներ X	Կոորդինատներ Y	Գծային չափերը (մ)
1	8398879.7659	4556697.7605	
			0.5
2	8398880.0679	4556698.1590	
			0.5
3	8398880.4664	4556697.8570	
			0.5
4	8398880.1644	4556697.4585	
			0.5
1	8398879.7659	4556697.7605	

Մասշտաբ 1:5000

Որակավորում ունեցող անձ		Վաղինակ Հովհաննիսյան
Որակավորման վկայականի համարը		0323
Ստորագրություն		
Իրավաբանական անձի անվանումը		ԱՁ ՏԱԲԻՍ ՎԱՐԴԱՍՅԱՆ ԱԲՏՈՒԻ
ՀՎՀՀ		67088635
Ստորագրություն		
ամիս ամսաթիվ	չափագրության	12.05.2026թ.
	հատակագծի կազմման	25.05.2026թ.

Կադաստրի
Կոմիտե

ՀԱՇՎԱՌՄԱՆ (ՉԱՓԱԳՐՄԱՆ) ՏՎՅԱԼՆԵՐԻ ՄՈՒՏՔԱԳՐՄԱՆ ՏԵՂԵԿԱՆՔ

1. Սեփականատեր(ա.ա.հ)
Հայաստանի Հանրապետություն

2. Հասցե
Մարզ Շիրակ, համայնք Աշոցք, գյուղ Բավրա, Գյումրի-Նինոծմինդա խճուղի 63/4 վարչական շենք

3. Հիմնական միավոր
Շիրակի մարզ, Աշոցք համայնք, գ.Բավրա Գյումրի-Նինոծմինդա մայրուղի 63-4 արլ մաս վարձակալության առաջարկվող տարածք

4.Չափագրված հողամասի
Կադաստրային ծածկագիր- 08-026-0119-0025

5. Որակավորում ունեցող անձ(ա.ա.հ)
ՎԱՂԻՆԱԿ ՀՈՎՀԱՆՆԻՍՅԱՆ ԱԾՈՏԻ

6. Որակավորման վկայականի համար, տրման ամիս, ամսաթիվ
0323 2014-02-26

7. Չափագրման տվյալների մուտքագրման ծածկագիր
2026USQM2Z

8. Մուտքագրման ամիս, ամսաթիվ
2026-06-02 13:10:14

9. Ձեռքբերված քարտեզի հատվածի ծածկագրեր

Սեփականատեր - Հայաստանի Հանրապետություն	# ՀՈՂԱՄԱՍԻ ՀԱՏԱԿԱԳԻԾ	Չև 1
Պատվիրատու - Հայաստանի Հանրապետության պետական եկամուտների կոմիտե	Շիրակ, Աշոցք, գ. Բավրա Գյումրի-Նինոծմինդա մայրուղի 63-4 /արևելյան մաս/	Հաստատում եմ ___.___.202_թ.
	Մարզ, համայնք, հասցե	Համայնքի ղեկավար Կ.Տ.
		Կարեն Մանուկյան
	Հողահատկացման հիմքը	անուն, ազգանուն, հայրանուն

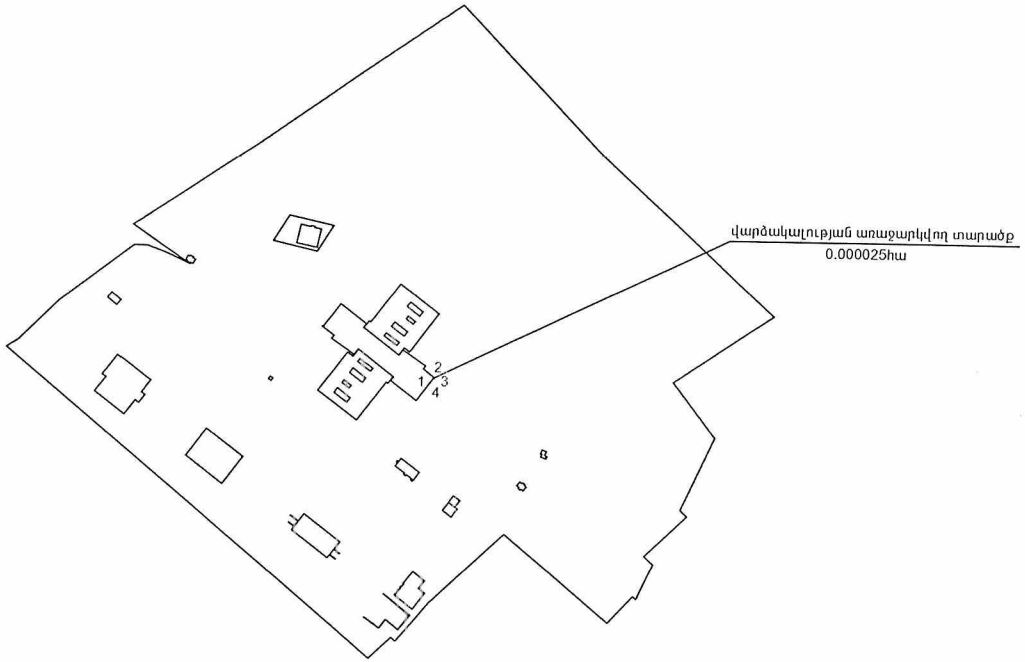

Մակերես հա	0.000025
Ծածկագիր	08-026-0119-0025
Նպատակային նշանակություն	Հատուկ նշանակության
Գործառնական նշանակություն	Հատուկ նշանակության

Լրացուցիչ նշումներ. հատակագծում նշված շինությունները պատվիրատուի պահանջով չեն չափագրվել և փոփոխության չեն ենթարկվել:

Հողամասի

Շրջադարձային (բեկման) կետեր	Կոորդինատներ X	Կոորդինատներ Y	Գծային չափերը (մ)
1	8398954.7076	4556664.7616	
2	8398955.0096	4556665.1601	0.5
3	8398955.4081	4556664.8581	0.5
4	8398955.1061	4556664.4596	0.5
1	8398954.7076	4556664.7616	0.5

Մասշտաբ 1:5000

Որակավորում ունեցող անձ		Վաղինակ Հովհաննիսյան
Որակավորման վկայականի համարը		0323
Ստորագրություն		
Իրավաբանական անձի անվանումը		Ա/Հ ՏԱՐՈՆ ՎԱՐՉԱՅԱՍ ԱՐՏԻՐԻ
ՀՎՀՀ		67088635
Ստորագրություն		
ամիս ամսաթիվ	չափագրության	12.05.2026թ.
	հատակագծի կազմման	25.05.2026թ.